第３５回　黒潮杯少年野球大会トーナメント表

1日目：3/4（土）　2日目：3/5（日）　最終日：3/11（土）

1	神栖マリーンズ
2	泉台ジャガーズ
3	水戸レイズ
4	龍ケ崎ハリケーンズ
5	当間スポーツ少年団
6	潮来レッズ
7	波崎ブルージャイアンツ
8	白浜スポーツ少年団
9	牛久サウスＢＢＣ
10	潮来イーグルス
11	勿来少年野球教室
12	神栖ブルーウェーブ
13	龍ケ崎ジャイアンツ
14	吾妻スターズ
15	大野ファイターズ
16	あずまブルーアローズ
17	鹿島ベアーズ
18	海上学区スポーツ少年団
19	ときわイーグルス
20	本城ＢＢＣ
21	水戸ジュニアマリーンズ
22	八街マリーンズ
23	夏見台アタックス
24	共和琴田スポーツ少年団
25	玉造ジャイアンツ
26	八街ファイターズ
27	上中妻ニューフレンズ
28	常磐軟式野球スポーツ少年団
29	刈谷イーグルス
30	銚子フューチャーズ
31	北浦ペガサス
32	かわち野球スポーツ少年団K-Soks
33	那珂ファイターズ
34	桜川ツインズ
35	大洋ビーバーズ
36	霞ヶ浦北スポーツ少年団
37	取手ベースボールクラブ
38	波崎ジュニアーズ
39	波崎ウイングス
40	旭ドジャーススポーツ少年団
41	龍ケ崎ヤンキース
42	みずき野シティボーイズ
43	野栄スポーツ少年団
44	茎崎ファイターズ

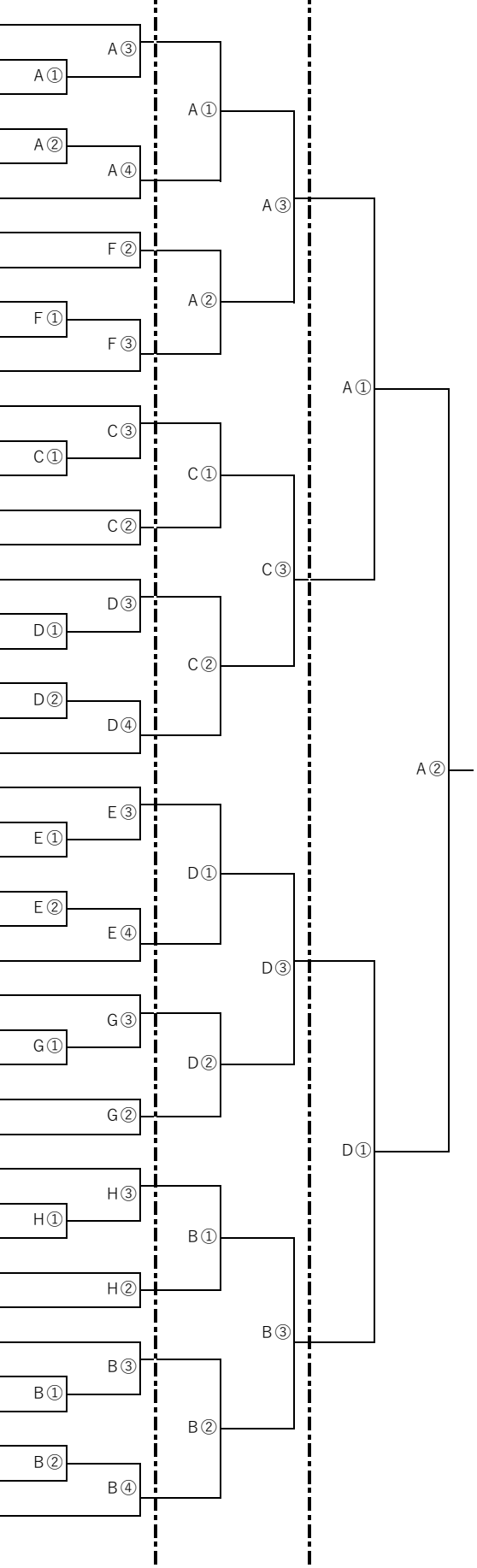

大会会場

A	海浜球場
B	若松球場
C	高浜球場
D	神Ｍグランド
E	神栖高校
F	井口グランド
G	土合球場
H	西条グランド

≪雨天態度決定は６時≫

《試合時間》
【１日目】６回戦９０分ゲーム
第一試合　①９：００～１０：３０
第二試合　②１０：５０～１２：２０
第三試合　③１２：３０～１４：００
第四試合　④１４：１０～１５：４０
【２日目】６回戦９０分ゲーム
第一試合　①９：００～１０：３０
第二試合　②１０：４０～１２：１０
第三試合　③１３：００～１４：３０
【最終日】６回戦９０分ゲーム
第一試合　①９：００～
第二試合　②１１：００～

《帯同審判》
【１日４試合の場合】
１試合目は、２試合目の両チームから各２名
２試合目は、１試合目の両チームから各２名
３試合目は、４試合目の両チームから各２名
４試合目は、３試合目の両チームから各２名

【１日３試合の場合】
１試合目は、２試合目の両チームから各２名
２試合目は、１試合目の両チームから各２名
３試合目は、１，２試合目の負けチームから各２名